Okrągła przepustnica wentylacyjna pod izolację z Lameli Mat
DAS

Opis

Przepustnica DAS skonstruowana jest tak, żeby możliwe było zastosowanie do 50 mm izolacji.
Przepustnica DAS może być stosowana wszędzie tam, gdzie kompletnie szczelne zamknięcie nie jest wymagane. Położenie płaszczyzny przepustnicy widoczne jest na uchwycie w zakresie od 0° do 90°. Płaszczyzna przepustnicy może być zablokowana za pomocą śruby. Zakończenia wykonane z bezpieczną krawędzią.
Do każdej przepustnicy DAS od średnicy 355 włącznie środek wykonywany jest z dodatkowym wzmocnieniem.
Do każdej przepustnicy DAS od średnicy 450 włącznie dołączany jest mechanizm KIT-DS-H.
Standardowo wykonywane z blachy ocynkowanej.

Dostępne materiały – przykład oznaczenia
DAS-...- blacha ocynkowana
DAS-K-...-blacha kwasoodporna 1.4301/304

Przykład oznaczenia
Kod produktu: DAS - aaa

typ
$Ød_1$

Wymiary

dla d_1 < 355 środek przepustnicy mocowany jest na dwóch krótkich prętach

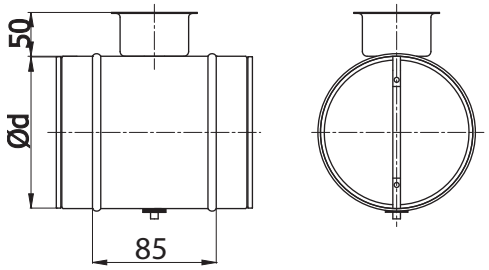

dla d_1 ≥ 355 środek przepustnicy mocowany jest na jednym długim pręcie

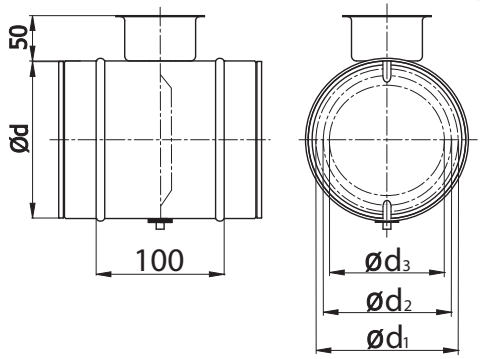

Ød nom [mm]	$Ød_1$ nom [mm]	$Ød_2$ nom [mm]	$Ød_3$ nom [mm]	waga [kg]
80*	-	-	-	0,40
100*	-	-	-	0,45
125*	-	-	-	0,55
140*	-		-	0,60
150*	-	-	-	0,65
160*	-	-	-	0,70
180*	-	-	-	0,75
200*	-	-	-	0,80
224*	-	-	-	0,90
250*	-	-	-	1,20
280*	-	-	-	1,40
300*	-	-	-	1,50
315*	-	-	-	1,60
355**	330	295	263	2,70
400**	330	295	263	3,30
450**	370	337	293	4,50
500**	370	337	293	5,00
560**	490	457	413	6,30
600**	490	457	413	6,70
630**	490	457	413	7,20

* wykonanie ze środkami tłoczonymi
** wykonanie z dodatkowym wzmocnieniem
Dla przepustnic o średnicach większych niż 630mm należy stosować przepustnice wielopłaszczyznowe DASQ.

jest prawnie chronionym znakiem i technicznym patentem. Prawo do zmian zastrzeżone.